Разрез 1-1

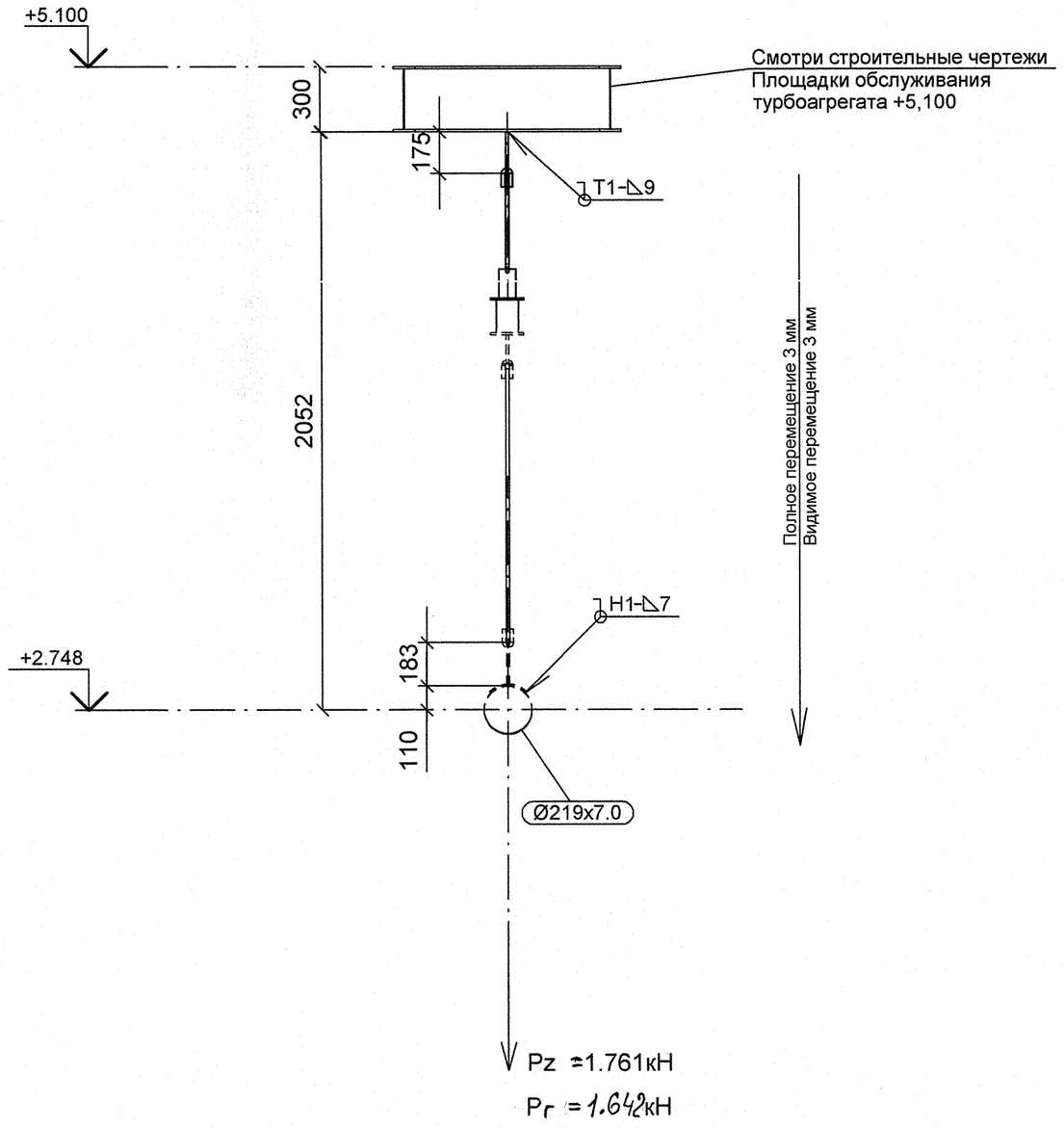

Разрез 2-2

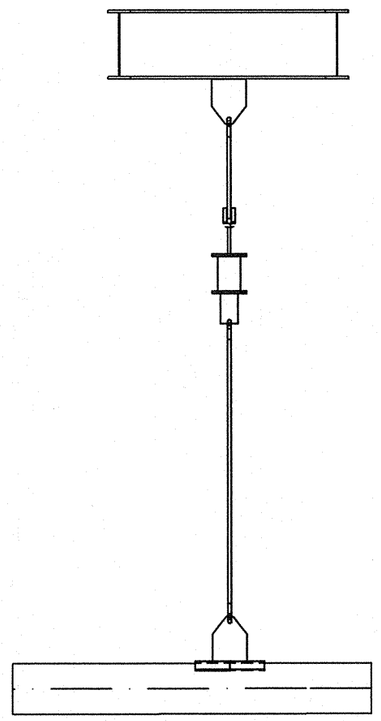

План расположения опоры

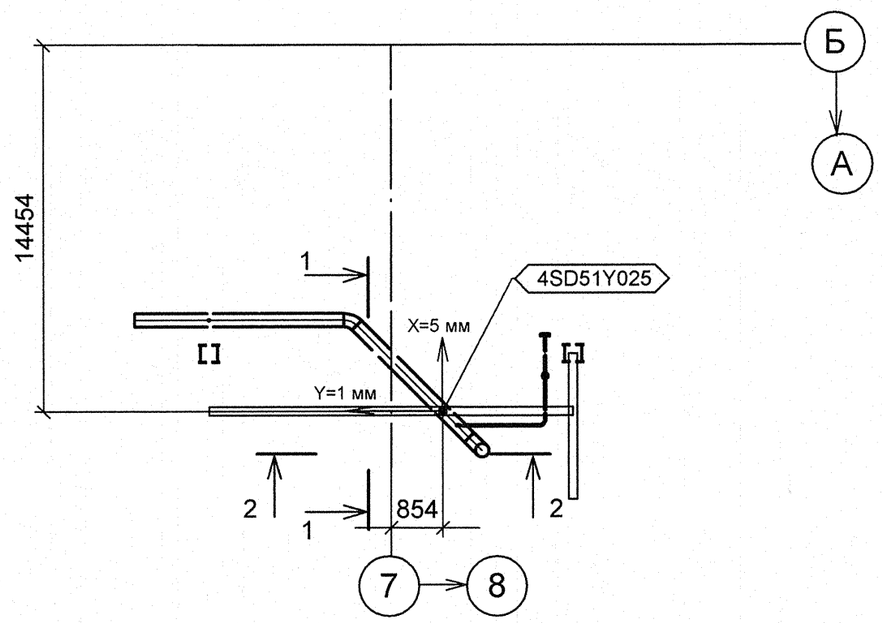

Изометрический вид

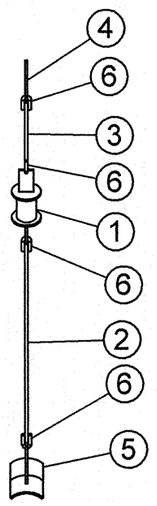

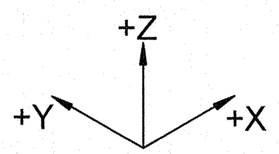

Спецификация деталей

Поз.	Обозначение	Наименование	Кол. шт	Материал	Масса ед.	Масса общ.	Примечание
1	14 ОСТ 34-10-743-93	БЛОК ПРУЖИННЫЙ	1	СБОРНЫЙ	8.60	8.60	
2	ГОСТ 2590-2006	КРУГ 16 - В, L = 1339, обрезать на монтаже до L = 1239	1	20-б ГОСТ 1050-88	2.11	2.11	
3	ГОСТ 2590-2006	КРУГ 16 - В, L = 500, обрезать на монтаже до L = 400	1	20-б ГОСТ 1050-88	0.79	0.79	
4	1-02 ОСТ 34-10-733-93	ПРОУШИНА	1	ЛИСТ Б-ПН-12 ГОСТ 19903-74 20-3-Т ГОСТ 1577-93	2.20	2.20	
5	13 ОСТ 34-10-733-93	ПРОУШИНА С НАКЛАДКОЙ 219 У	1	СБОРНЫЙ	3.70	3.70	
6	1-02 ОСТ 34-10-729-93	УШКО	4	КРУГ 16-В ГОСТ 2590-2006 20-а ГОСТ 1050-88	0.28	1.12	
	ГОСТ 2246-70	ПРОВОЛОКА		СВ-08Г2С	-	-	
	ГОСТ 9467-75	ЭЛЕКТРОДЫ		УОНИИ 13/45	-	-	
					Итого:	18.52	

1 Привязку опоры смотри чертеж R4.SD51.3010.012.02.001 (R4.00280.1.0.12 л.4).
2 Сварку производить по ГОСТ 5264-80.
3 Отметка трубопровода подлежит уточнению в соответствии с уклоном трубопровода.
4 Pz – максимальная нагрузка на опору с учетом сейсмического воздействия.
5 P⌐ – максимальная нагрузка на опору при гидроиспытании.
6 Сварку тяги с ушком смотри ОСТ 34-10-723-93.
7 Сварку опоры с трубопроводом производить по ОСТ 34-10-724-93.

	Характеристика пружины								
	табличные данные			при установке		в раб. состоянии		в хол. состоянии	
Номер	Доп.раб. Нагрузка Pmax, кН	Прогиб при Pmax Lmax, мм	Высота пружины в св. сост Но, мм	Высота пружины Нмонт, мм	Нагрузка на пружину Рмонт, кН	Высота пружины Нраб, мм	Нагрузка на пружину Рраб, кН	Высота пружины Нхол, мм	Нагрузка на пружину Рхол, кН
4SD51Y025	2.726	70	151	109	1.637	106	1.75	109	1.636

Изм.	Кол.уч.	Лист	№ док.	Подпись	Дата
Инж.Зк.		Терентьева			17.09
Пров. инж. Зк.		Огнева			21.09
Пров.вед.инж		Пантюшина			25.09
И.о.нач.гр.		Филатов			26.09
Н.контр.		Краснояров			27.09

АРХИВНЫЙ ЭКЗЕМПЛЯР

Инв. N подл. R4.00280.1.0.12
Лист 27

R4.SD51.3012.012.02.00.014

Ростовская АЭС Блок 4

Главный корпус. Машинное отделение (ДО, ЭЭТУ). Трубопроводы отсоса паровоздушной смеси из конденсатора ТПН

Стадия	Лист	Листов
Р	1	1

Подвеска пружинная 4SD51Y025

ОАО "НИАЭП" 2012

Формат А2

Дополнительные подписи
Дополнительные подписи
Взам. инв. N
Подп. и дата
Инв. N подл. R4.00280.1.0.12